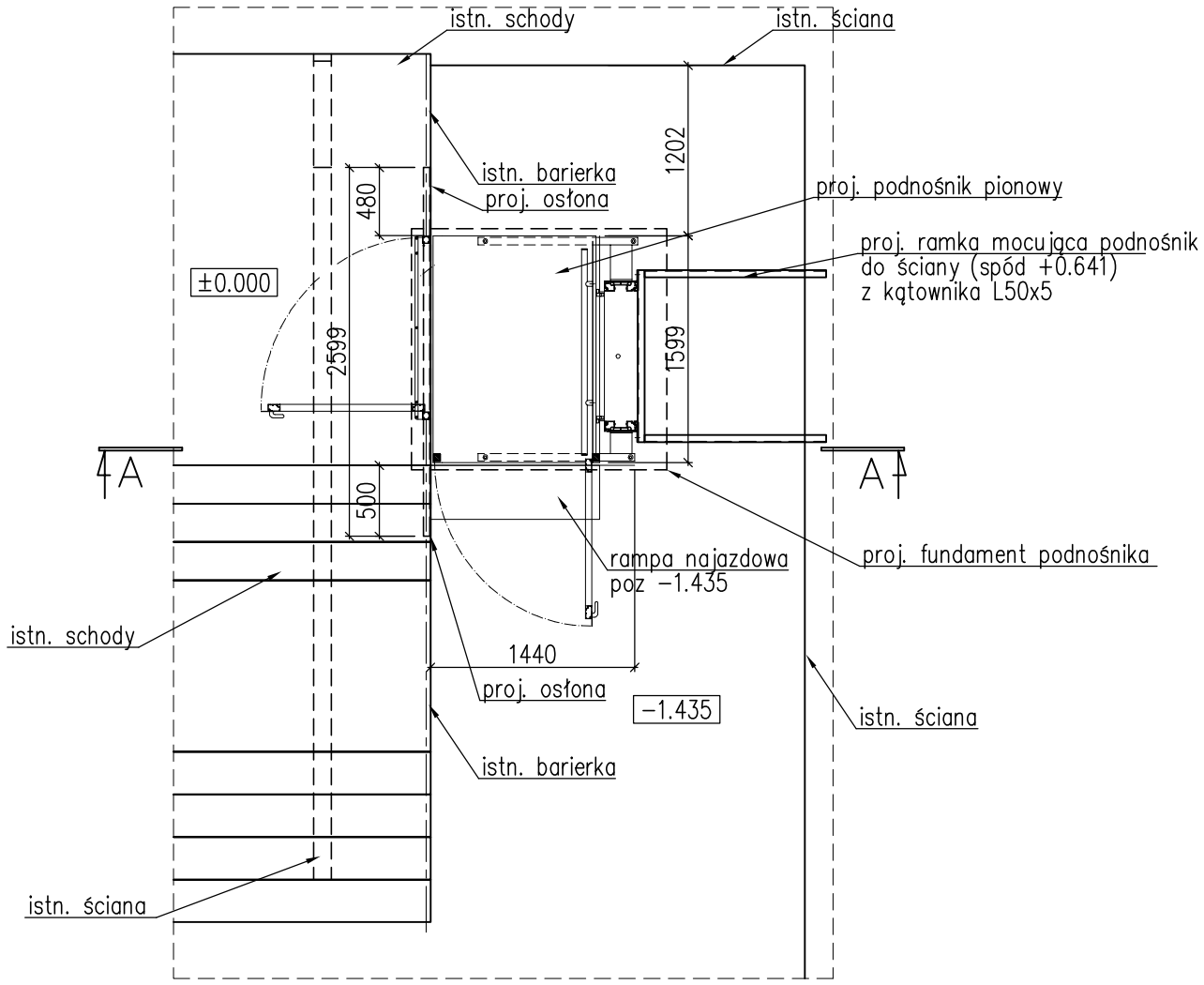

A–A

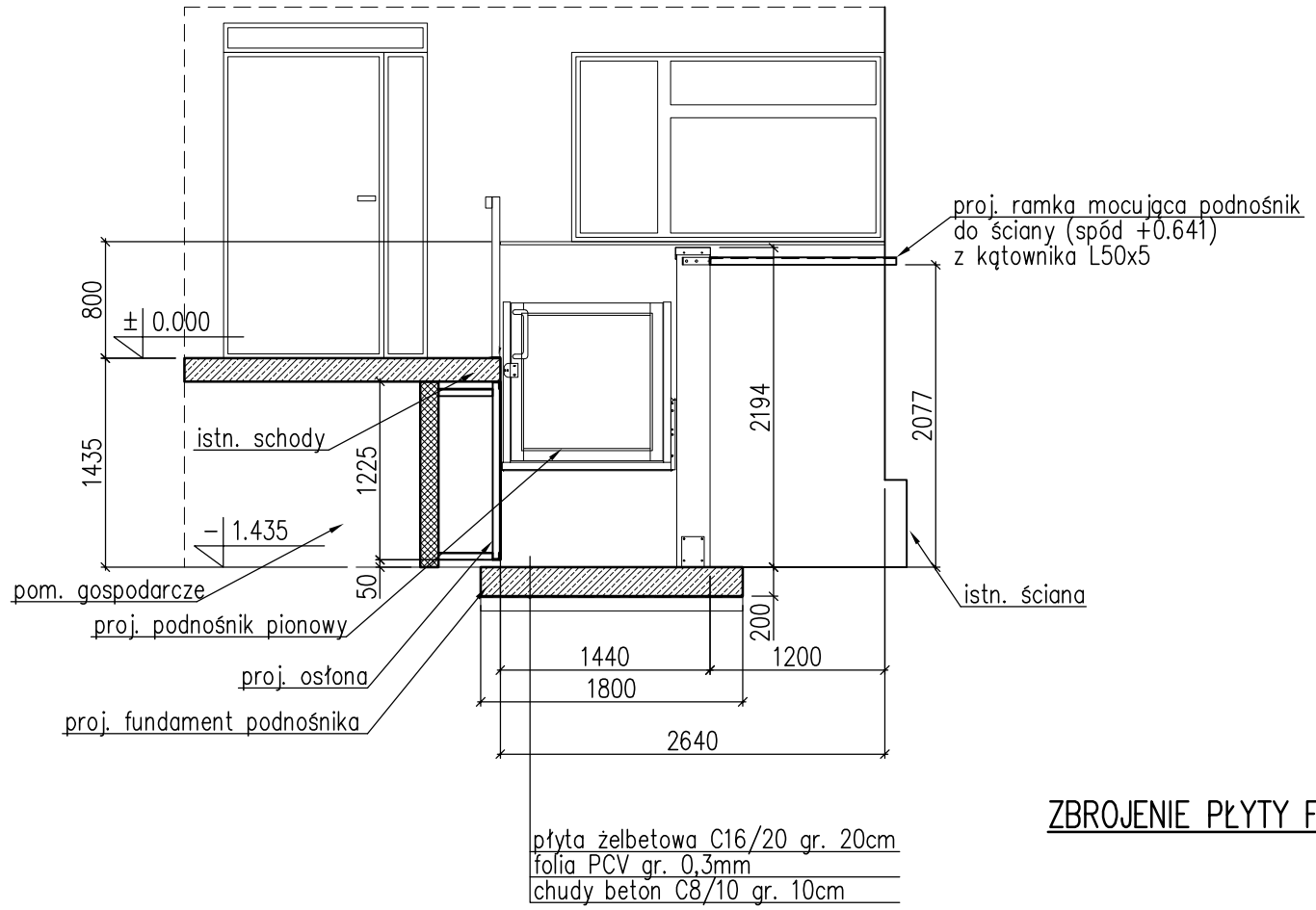

ZBROJENIE PŁYTY FUNDAMENTOWEJ

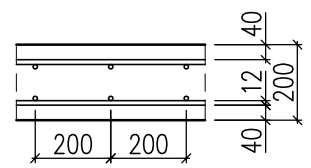

B–B

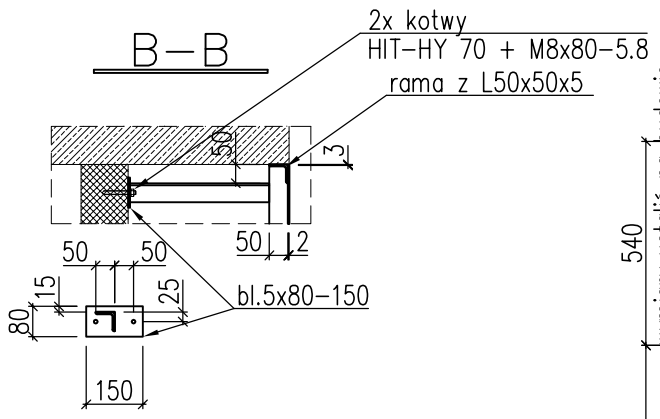

PROJ. OSŁONA

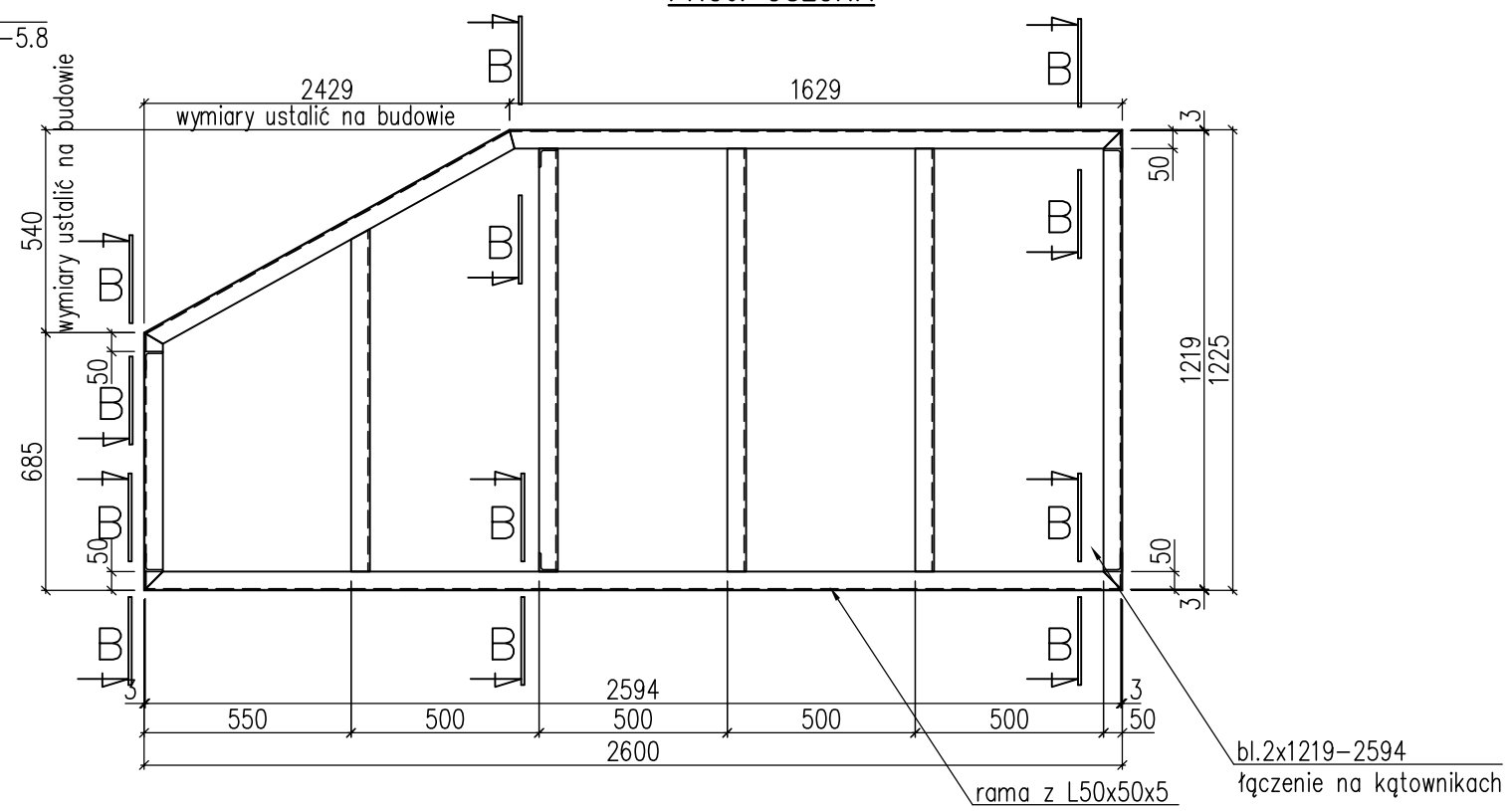

Stal profilowa S235JR.
Przez płytę należy wyprowadzić zasilanie dla podnośnika w miejscu i o długości wymaganej przez dostawcę.
Przed zamówieniem podnośnika projekt i lokalizację potwierdzić u dostawcy.
Kotwy wklejane ocynkowane.
Istnieje możliwość zamiany kotew na innego producenta pod warunkiem zachowania ich parametrów technicznych.
Beton C16/20.
Stal zbrojeniowa A-III (34GS), A-0 (St0S-b).
Otulina c=40mm do lica strzemion.
Ze względu na projekt obejmujący obiekt istniejący zaleca się sprawdzenie wymiarów i poziomów na budowie.

"PRO-POMIAR" s.c.
ul. Legionów 59, 42-200 Częstochowa
tel. 34/ 361 61 35, e-mail: biuro@propomiar.com.pl

INWESTOR	Gmina Będzin ul. 11 Listopada 20 42-500 Będzin		
ADRES BUDYNKU	ul.Rewolucjonistów 18, 42-500 Będzin dz. nr 3 km.29 obr. Będzin		
NAZWA OPRACOWANIA	Montaż urządzenia przeznaczonego do transportu pionowego osób niepełnosprawnych do budynku Miejskiego Zespołu Szkół nr 2 w Będzinie oraz utwardzenie terenu pod urządzenie		
PRZEDMIOT RYSUNKU	PODNOŚNIK PIONOWY DLA NIEPEŁNOSPRAWNYCH	SKALA 1:50	RYS. K03
OPRACOWAŁ	mgr inż. Sebastian Szafran		02.2014
PROJEKTOWAŁ	mgr inż. Sebastian Szafran upr.nr SLK/3384/POOK/10 konst.bud.b.o.		02.2014